Scatola per bottiglie orizzontali a micro onda

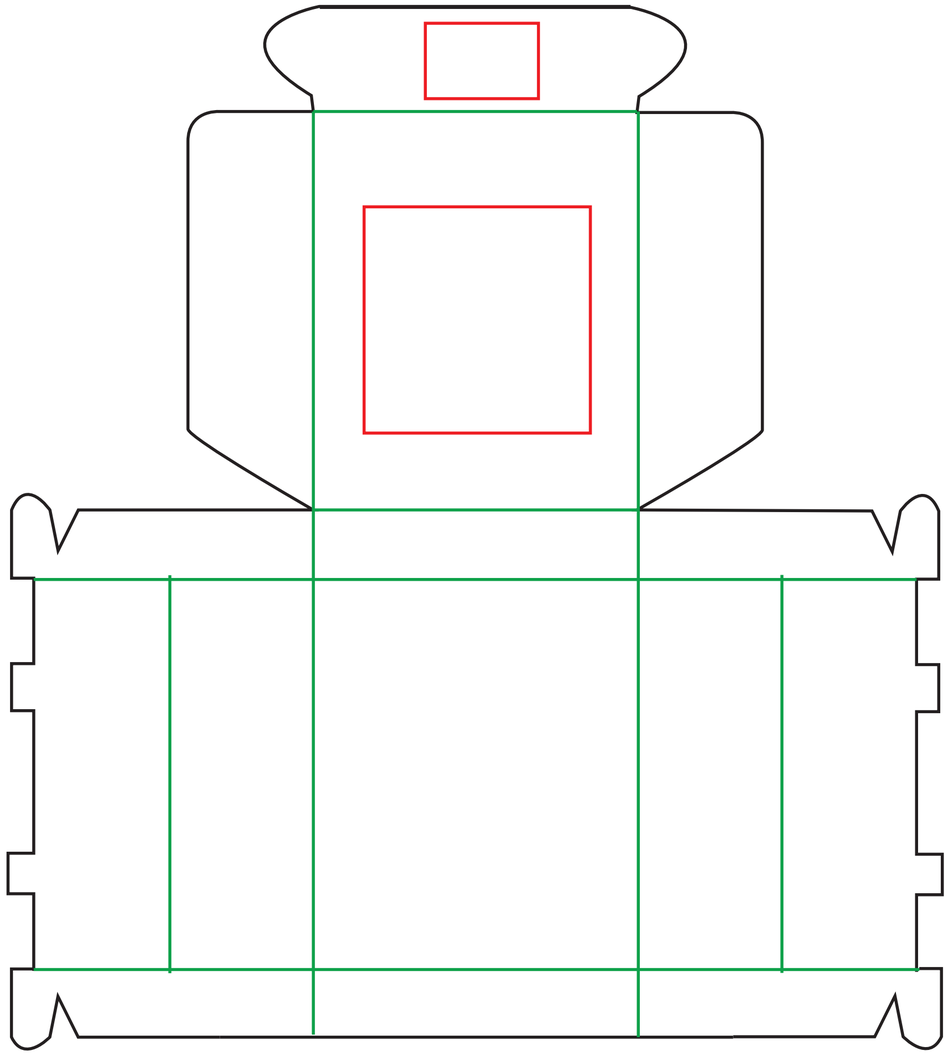

Formato finale (scatola chiusa):
20 cm X 33,5 cm X 9 cm
Formato area di stampa:
5 cm x 4 cm e 10 cm x 10 cm

Per stampare in altre zone inviare una mail a info@tipitalia1951.it

■ Formato finale ■ Area di stampa ■ Cordonatura

Come deve essere il mio file di stampa?

File

File PDF in alta qualità con tutti i segni di stampa:
- Crocini di registro
- Banda colorimetrica
- Segni di taglio
- Codice dei colori per i colori Pantone.

Per inviare più file insieme, copiarli in una cartella .zip

Colori

Modalità di colore CMYK
o scala di grigi se si lavora in B/N
Copertura del colore:
≥ al 5% fino al ≤ al 225%
Colore nero (%):
- Nero puro (testo e linee): *C 0/M 0/Y 0/K 100*
- Nero arricchito (fondi): *C 30/M 20/Y 20/K 100*

Colori Pantone:
Realizzazione di 2 file PDF:
- Composito(CMYK)
- Separazione dei colori (tante pagine quanti sono i colori Pantone da stampare)

Foto

Risoluzione delle immagini nel formato finale:
- Vista da molto vicino (tenuta in mano): *300 dpi*
- Vista fino a una distanza di 1,5m: *150 dpi*
- Vista da una distanza di 2m e oltre: *72 dpi*

Modalità di colore CMYK
Profilo di colore CMYK:
- Coated FOGRA 27
- Coated FOGRA 39

Testo

Tracciati:
testi convertiti in contorni/ vettoriale
Corpo del testo:
Raccomandato un corpo non inferiore a 6pt (Attenzione al disegno del font)

Linee

Spessore di linee e tratti:
- *Linee in positivo:*
(scure su fondo chiaro)
Spessore ≥ 0,25 pt (0,09 mm)
- *Linee in negativo:*
(chiare su fondo scuro)
Spessore ≥ 0,5 pt (0,18 mm)

Italia TIPITALIA
Creatività e stampa dal 1951

Scatola per bottiglie orizzontali a micro onda

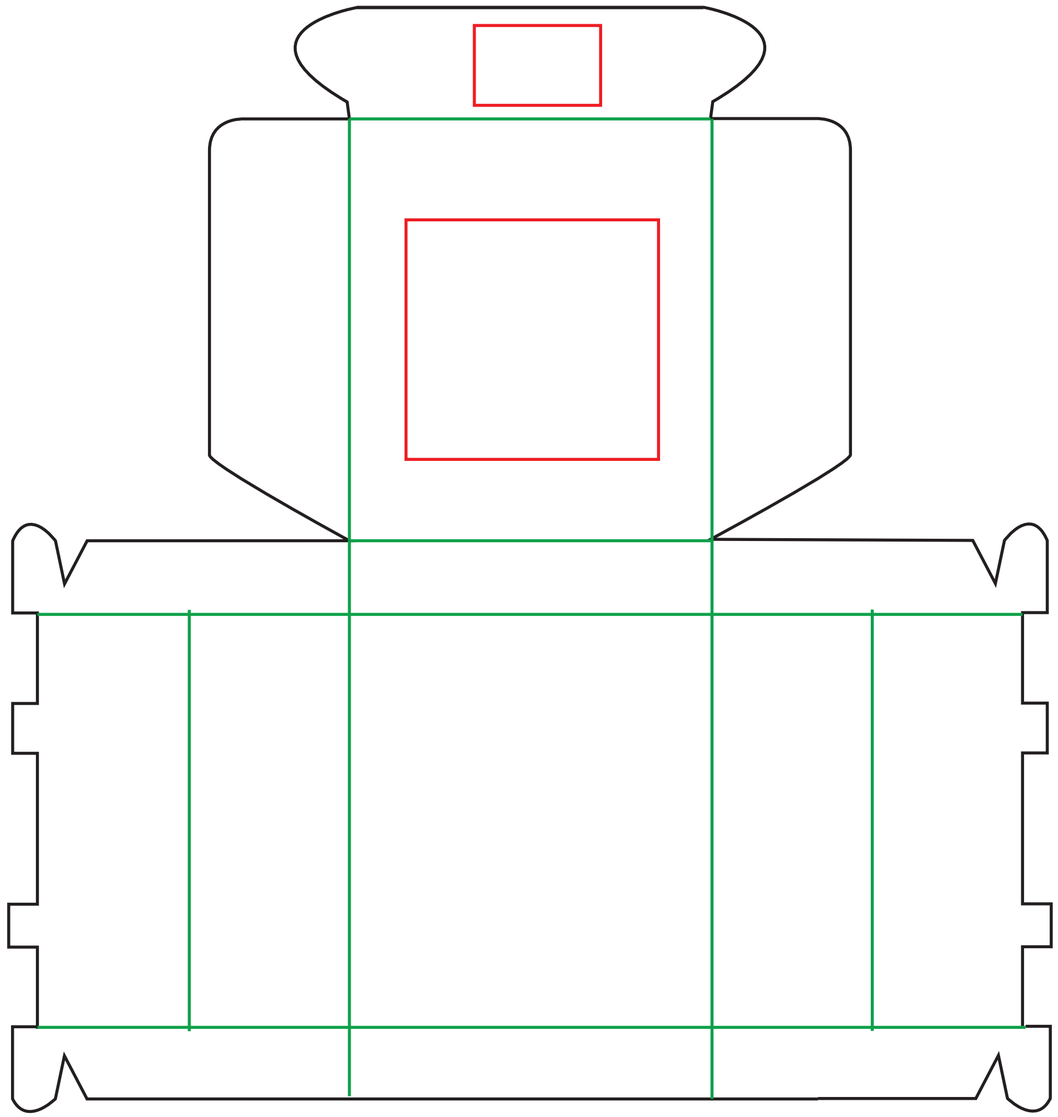

Formato finale (scatola chiusa):
29,5 cm X 33,5 cm X 9 cm
Formato area di stampa:
5 cm x 4 cm e 12 cm x 10 cm

Per stampare in altre zone inviare una mail a info@tipitalia1951.it

■ Formato finale ■ Area di stampa ■ Cordonatura

Come deve essere il mio file di stampa?

File

File PDF in alta qualità con tutti i segni di stampa:
- Crocini di registro
- Banda colorimetrica
- Segni di taglio
- Codice dei colori per i colori Pantone.

Per inviare più file insieme, copiarli in una cartella .zip

Colori

Modalità di colore CMYK
o scala di grigi se si lavora in B/N
Copertura del colore:
≥ al 5% fino al ≤ al 225%
Colore nero (%):
- Nero puro (testo e linee): *C 0/M 0/Y 0/K 100*
- Nero arricchito (fondi): *C 30/M 20/Y 20/K 100*

Colori Pantone:
Realizzazione di 2 file PDF:
- Composito(CMYK)
- Separazione dei colori (tante pagine quanti sono i colori Pantone da stampare)

Foto

Risoluzione delle immagini nel formato finale:
- Vista da molto vicino (tenuta in mano): *300 dpi*
- Vista fino a una distanza di 1,5m: *150 dpi*
- Vista da una distanza di 2m e oltre: *72 dpi*

Modalità di colore CMYK
Profilo di colore CMYK:
- Coated FOGRA 27
- Coated FOGRA 39

Testo

Tracciati:
testi convertiti in contorni/ vettoriale
Corpo del testo:
Raccomandato un corpo non inferiore a 6pt (Attenzione al disegno del font)

Linee

Spessore di linee e tratti:
- *Linee in positivo:*
(scure su fondo chiaro)
Spessore ≥ 0,25 pt (0,09 mm)
- *Linee in negativo:*
(chiare su fondo scuro)
Spessore ≥ 0,5 pt (0,18 mm)

Italia | TIPITALIA
Creatività e stampa dal 1951

Scatola per bottiglie orizzontali a micro onda

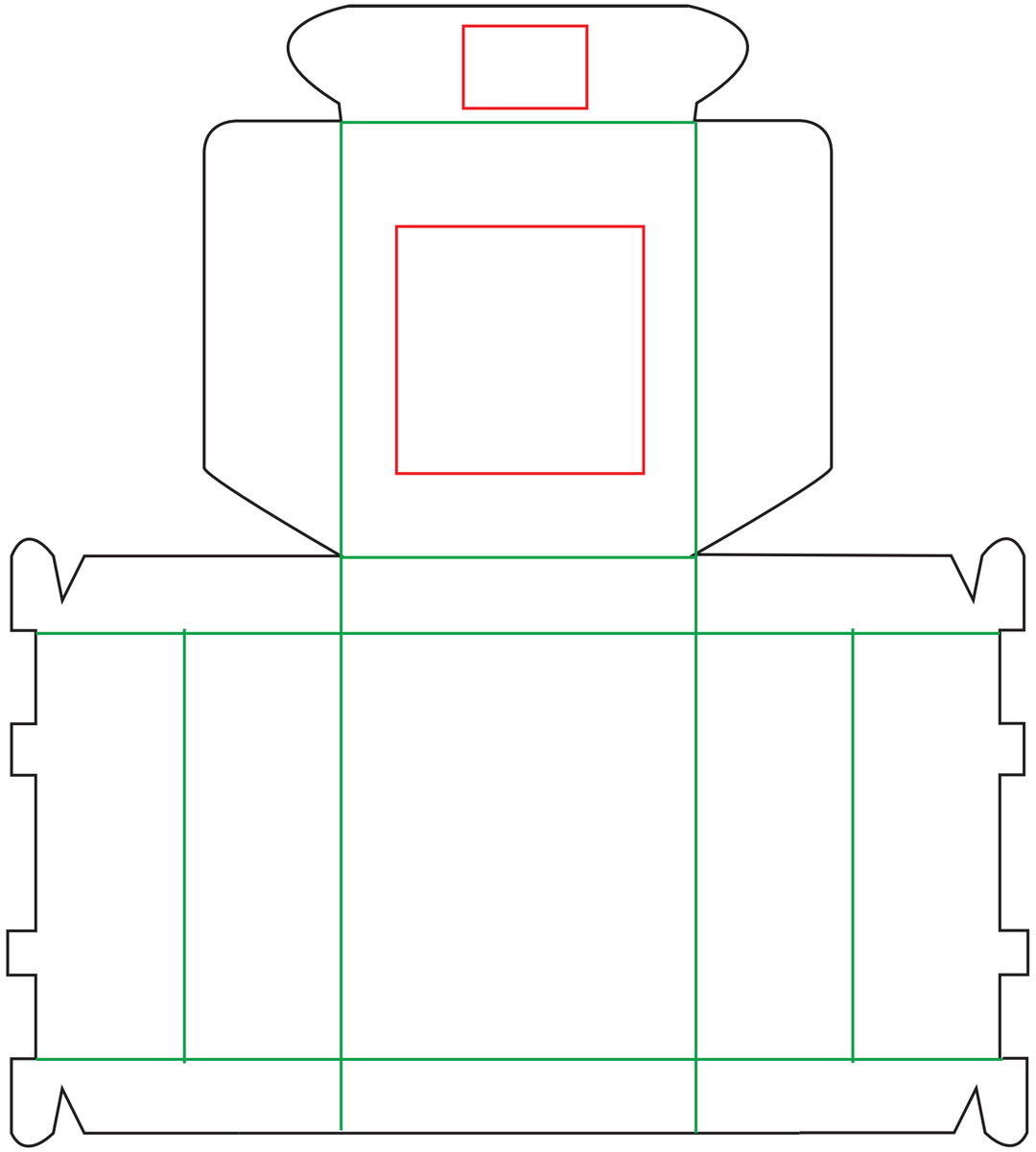

Formato finale (scatola chiusa):
56 cm X 33,5 cm X 9 cm
Formato area di stampa:
5 cm x 4 cm e 15 cm x 10 cm

Per stampare in altre zone inviare una mail a info@tipitalia1951.it

■ Formato finale ■ Area di stampa ■ Cordonatura

Come deve essere il mio file di stampa?

File

File PDF in alta qualità con tutti i segni di stampa:
- Crocini di registro
- Banda colorimetrica
- Segni di taglio
- Codice dei colori per i colori Pantone.

Per inviare più file insieme, copiarli in una cartella .zip

Colori

Modalità di colore CMYK
o scala di grigi se si lavora in B/N
Copertura del colore:
≥ al 5% fino al ≤ al 225%
Colore nero (%):
- Nero puro (testo e linee): *C 0/M 0/Y 0/K 100*
- Nero arricchito (fondi): *C 30/M 20/Y 20/K 100*

Colori Pantone:
Realizzazione di 2 file PDF:
- Composito(CMYK)
- Separazione dei colori (tante pagine quanti sono i colori Pantone da stampare)

Foto

Risoluzione delle immagini nel formato finale:
- Vista da molto vicino (tenuta in mano): *300 dpi*
- Vista fino a una distanza di 1,5m: *150 dpi*
- Vista da una distanza di 2m e oltre: *72 dpi*

Modalità di colore CMYK
Profilo di colore CMYK:
- Coated FOGRA 27
- Coated FOGRA 39

Testo

Tracciati:
testi convertiti in contorni/ vettoriale
Corpo del testo:
Raccomandato un corpo non inferiore a 6pt (Attenzione al disegno del font)

Linee

Spessore di linee e tratti:
- *Linee in positivo:*
(scure su fondo chiaro)
Spessore ≥ 0,25 pt (0,09 mm)
- *Linee in negativo:*
(chiare su fondo scuro)
Spessore ≥ 0,5 pt (0,18 mm)

Italia | TIPITALIA
Creatività e stampa dal 1951